Tools

	8 mm 10 mm		TX 20
	–		–
	2 x 10 mm (M6) 2 x 13 mm (M8)		M6 M8

MAGNETIC Autocontrol GmbH
Grienmatt 20
79650 Schopfheim
Deutschland
Tel.: +49 (0) 7622 695 5
Fax.: +49 (0) 7622 695 602
info@ac-magnetic.com
www.ac-magnetic.com

Mounting Instructions

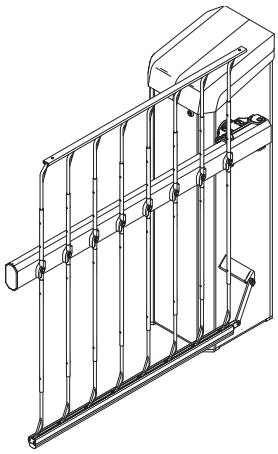

MHTM™ MicroDrive
ACCESS PRO H

Übersteigschutz
Anti-climb protection
Protection anti-enjambement
Protezione antiscavalcamento
Protección contra subidas
Proteção contra subidas
Overstijgbescherming
Beskyttelse mot overstigning

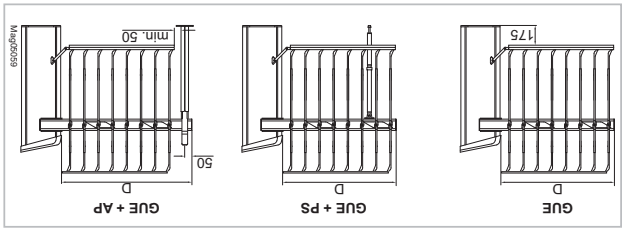

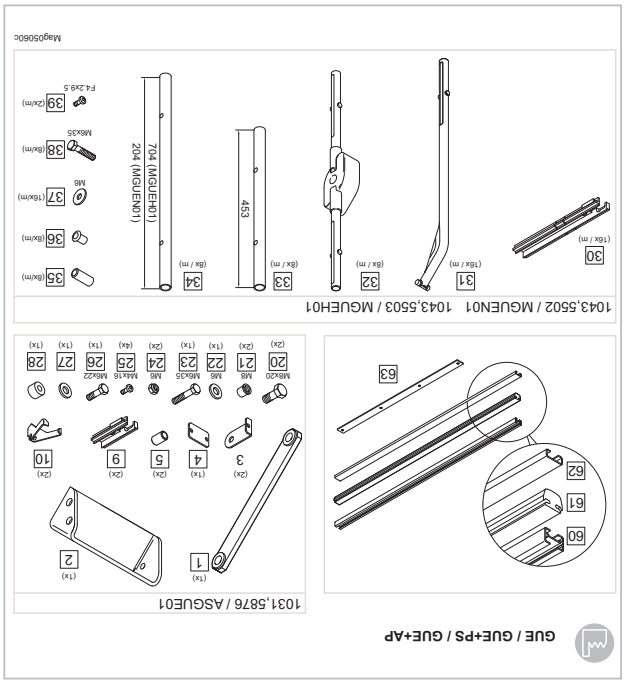

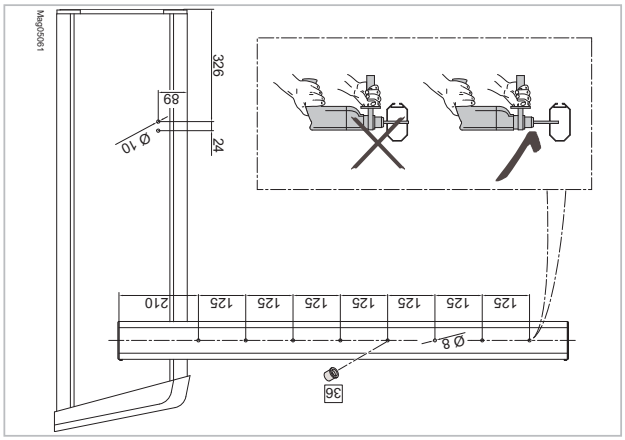

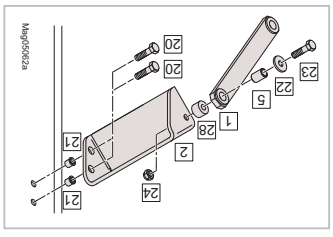

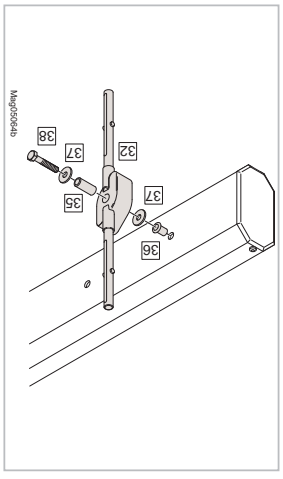

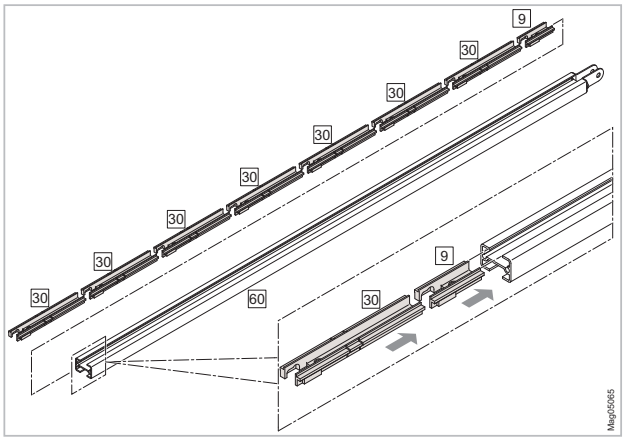

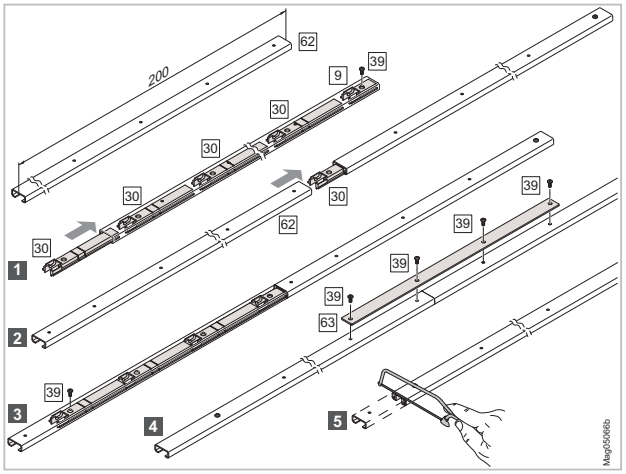

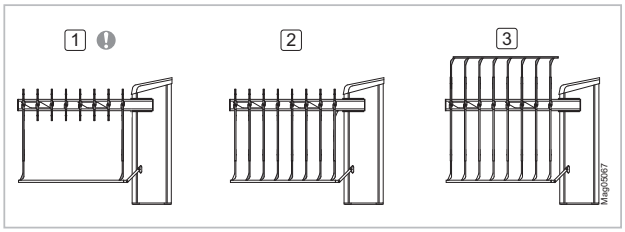

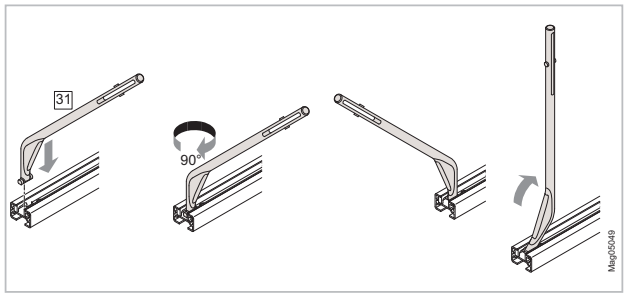

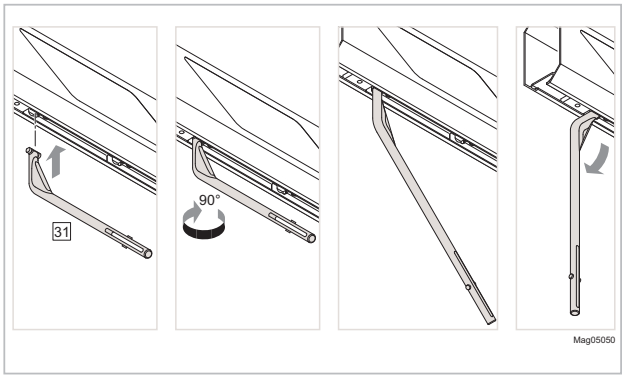

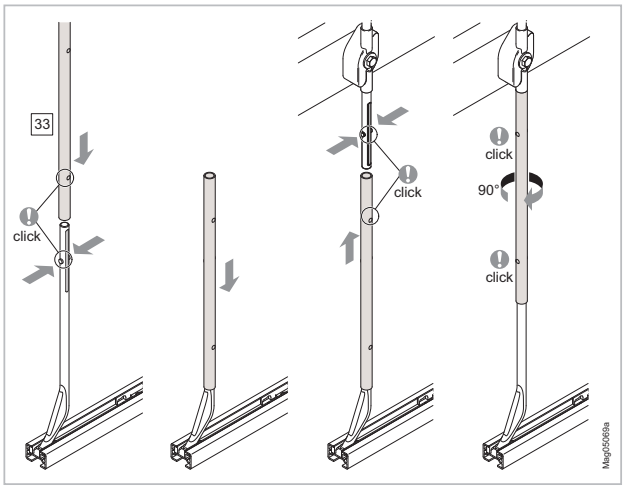

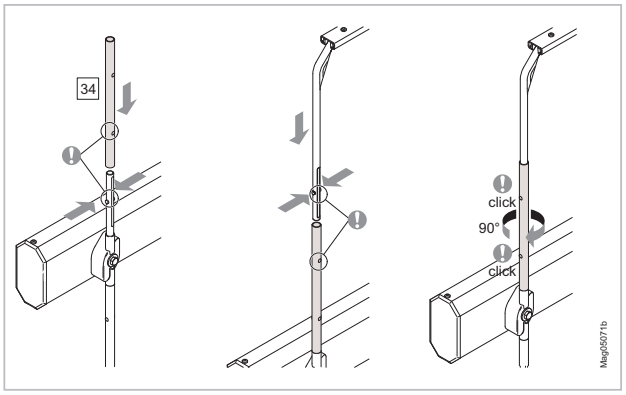

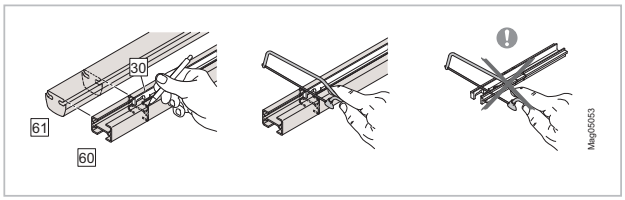

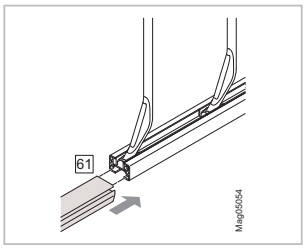

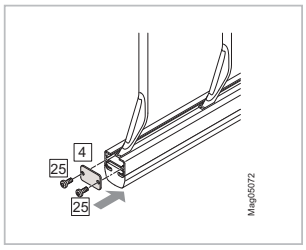
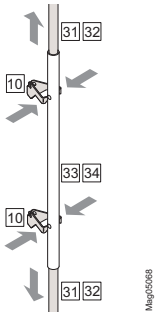
de Demontage
en Disassembly
fr Démontage
it Smontaggio
es Desmontaje
pt Desmontagem
nl Demontage
no Demontering